# 手軽に取付け観音扉!!

溶接不要な組立式の観音扉です

## ポイント１
## お客様で台車に取付けできます

新しく観音扉タイプの台車を購入することなく、お手持ちの台車を観音扉へ改造できます。

※当社の製品に限ります。
（対応機種は下表を参照ください）

## ポイント２
## ドライバー１本でらくらく取付け

## ポイント３
## 業界初の樹脂製扉ヒンジ

樹脂製のヒンジは、動きがスムーズで静音性に優れます。

**特許登録済**

| 対応機種 | 外寸法 | 対応機種 | 外寸法 |
|---|---|---|---|
| LRC50-P/J-P | W800×D600×H1700 | LRC80-P/J-P | W1100× D800×H1700 |
| LRC55-P/J-P | W850×D600×H1700 | LRC80-S/J-S | W1100× D800×H1700 |
| LRC60-P/J-P | W850×D650×H1700 | LRC90-P | W1100×D1100×H1700 |
| LRC65-P/J-P | W950×D800×H1700 | | |

●台車の寸法をご確認の上、ご注文ください。
●観音扉の色は LRC50・55・60・65 は「アイボリー色」のみ。
LRC80・90 は「アイボリー色」と「グリーン色」がございます。

**観音扉付きコンビテナー KRCシリーズもございます。**

ヤマト・インダストリー株式会社
URL：https://www.yamato-in.co.jp/
東京 TEL 03−3834−3113
大阪 TEL 06−6208−3191

2024.04.08

# 観音扉取付説明図

## ■STEP1　サイドバーを外して下さい。

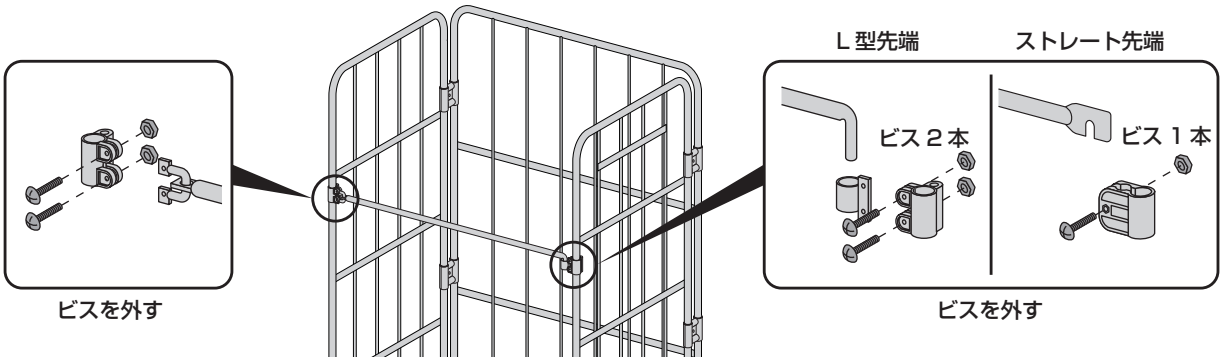


## ■STEP2　以下の手順で扉を取付けて下さい

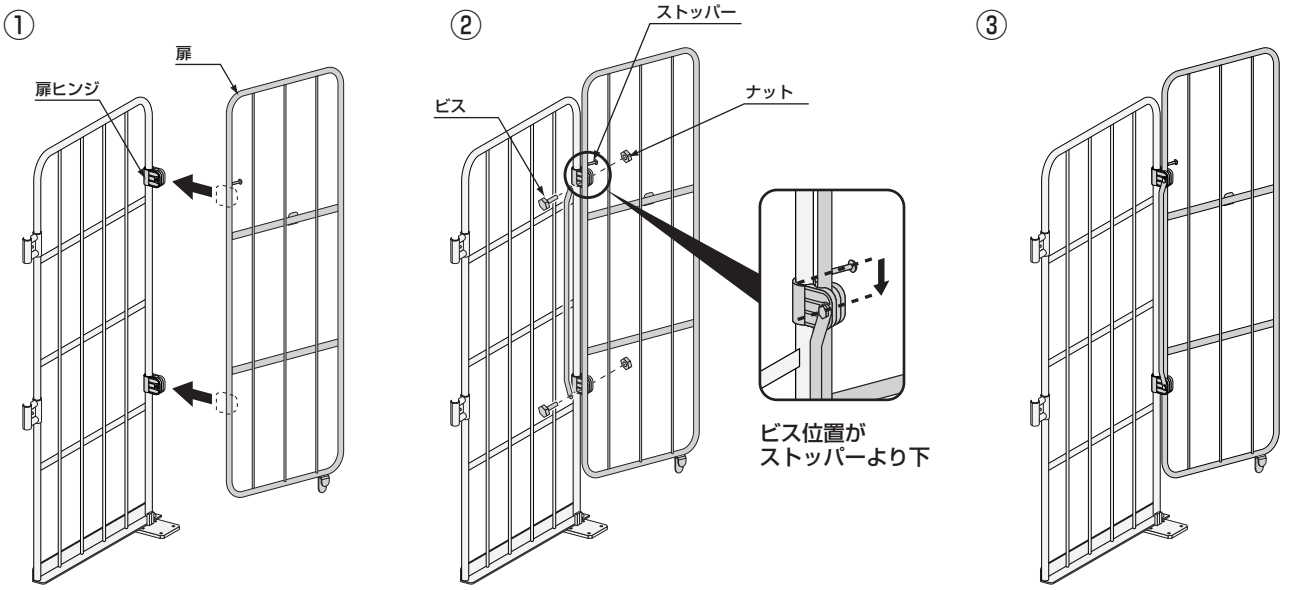


図の位置に扉ヒンジをはめ込み、
扉を押し込みます。

ビスナットで連結バーを扉ヒンジに固定します。
このとき、必ずビス位置がストッパーより下に
来るようにして下さい。

取付け完了。

**※もう一方の扉も同様に取付けて下さい**

## ■STEP3　使用方法

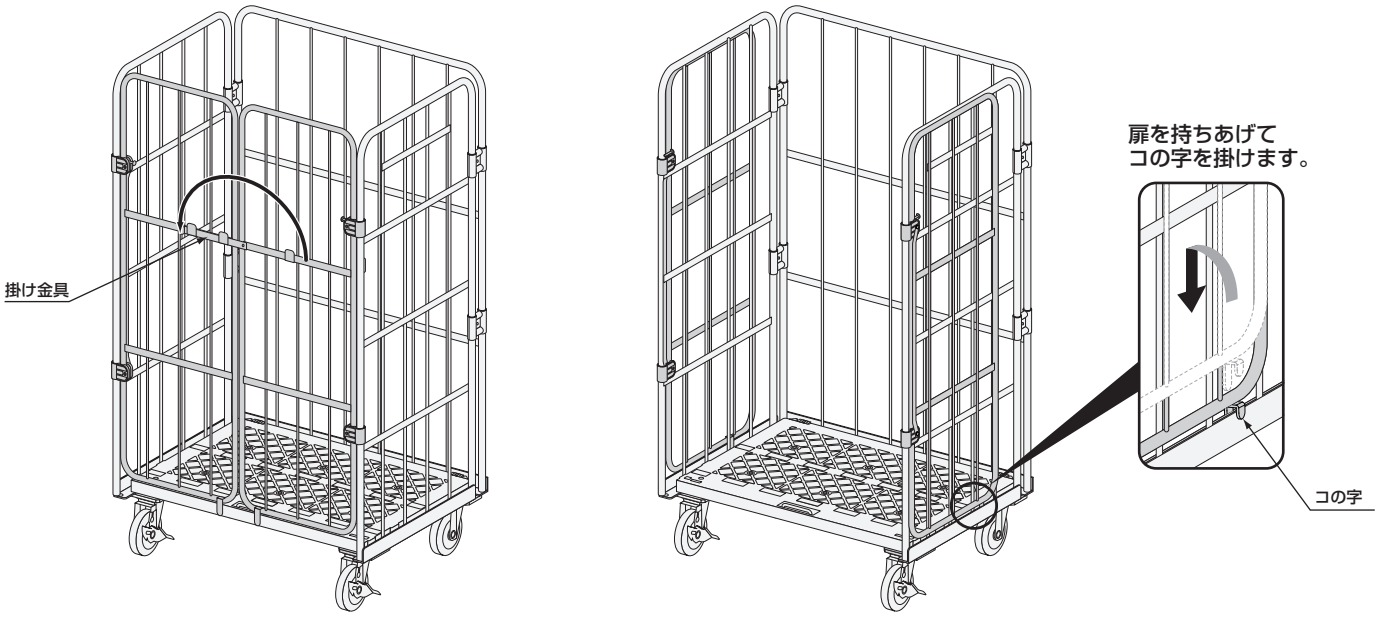


扉を閉めるときは必ず掛け金具を使用し固定して下さい。

扉を開いたときはコの字をフレームアングルに掛けて固定して下さい。

2024.04.08